台灣區代理
嘉儀企業股份有限公司
成立於1968年，每個細節都用心，每個環節都關心

展示中心：台北市民生東路三段2號6樓　TEL：（02）2502-7256
週一至週五AM9:00～PM8:00 週六AM9:00～PM5:00 例假日除外

服務專線：台北（02）2627-2199　新竹（03）553-4998　台中（04）2336-2152
台南（06）201-4201　高雄（07）555-2000

嘉儀企業電器產品系列：

德國Miele家電　德國LIEBHERR家電　德國嘉儀DBK電暖爐
美國MAYTAG美泰克家電　美國JENN-AIR尊爵家電　瑞士IQAIR空氣清淨機
義大利FABER抽油煙機　義大利ARISTON家電

120104

Miele

# 使用說明書

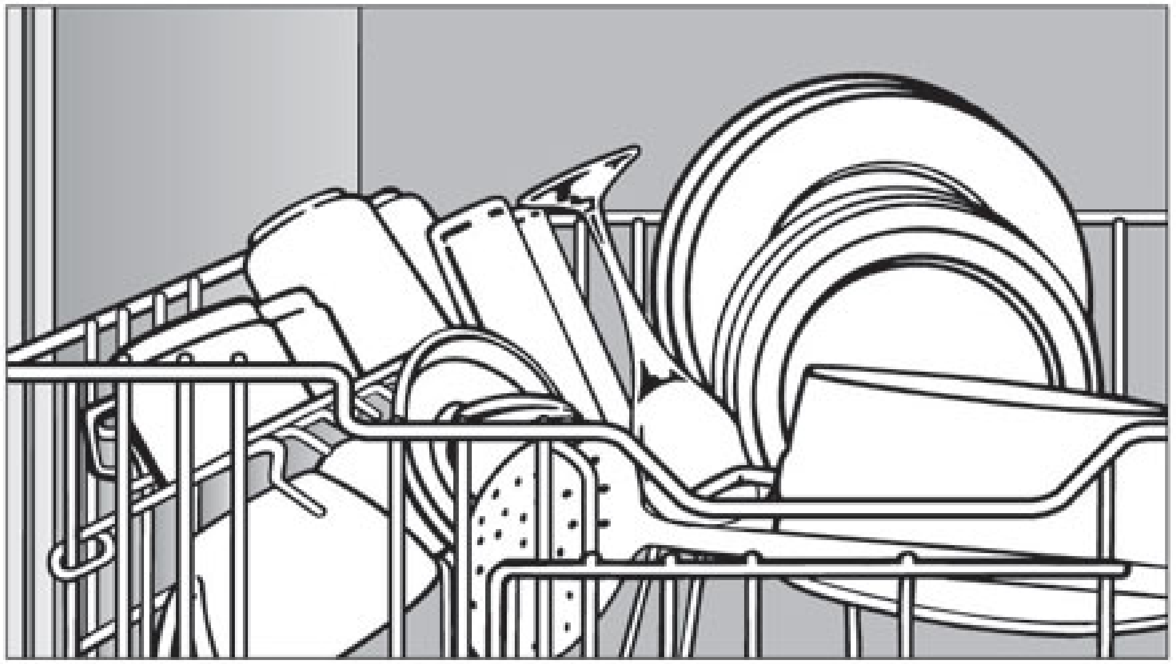

洗碗機系列
G 663

為避免意外發生以及機器受損，在安裝及使用前請先閱讀本手冊。

# 目錄

重要的安全使用說明 ..... 3
環境關懷
能源節省洗淨建議 ..... 5
第一次使用之前
開門、關門 ..... 6
洗碗精(粉)添加 ..... 7
光潔劑、添加光潔劑 ..... 8
調整光潔劑量、光潔劑指示燈 ..... 9
軟化水質、軟水功能設定 ..... 10
軟化鹽添加 ..... 11
軟化鹽指示燈、停用軟化鹽 ..... 12
裝入洗碗機的餐具 ..... 13
不建議使用洗碗機清洗的物品 ..... 14
洗碗機機體內部結構 ..... 15
控制面板 ..... 16
洗碗機功能介紹 ..... 17
洗程一覽表 ..... 21



# 目錄

將碗盤裝入洗碗機
刀叉盤 ..... 22
調整上層碗籃 ..... 23
調整杯架、咖啡杯架橫桿 ..... 24
下層碗籃 ..... 25
護盤架、托瓶架 ..... 26
清潔與保養
過濾網清洗 ..... 27
清洗噴水臂 ..... 29
清洗門板與密封膠條、清洗外部 ..... 30
清洗進水濾網 ..... 31
清洗排水管與排水閥 ..... 32
排除問題 ..... 33
常見問題 ..... 34

**警告**

在使用洗碗機之前請閱讀本操作手冊，以預防傷害發生或機器受損。

當使用不當造成傷害或損失時，製造商不具任何責任。

本洗碗機專為一般住家之使用設計，清洗家用餐具。

請妥善保管本操作手冊，並將本手冊移交給未來的使用者。

## 電氣上安全性

■安裝前請確定機器的電壓與頻率與住家的電力規格相同，以避免發生危險或損壞產品，若您對這些規格不確定，請詢問電氣工人。

■在開始安裝前，請關掉該工作區的電源，可以請電氣工代勞，或是將保險絲拔掉。

■請勿使用延長線將本機接到插座上。使用延長線可能因過熱等因素，無法確保本電器安全操作。

■請確定您的電器產品由合格的電氣工人依規定安裝並接地。為確保本電器產品的安全性，必須要正確且有效的接地。這一點必須確實做到，若您有任何質疑，應請合格的電氣工人詳細檢查。若您沒有確實、有效地接地，當發生任何意外損失時，製造商將不負任何刑責。





## 安裝

■需透過Miele授權之技工進行安裝與維修服務。僱用不合規定的工人可能造成危險，或將使您喪失商品之保固。

■本設備並非設計來使用在遊艇或是移動式單位如拖車或飛機內使用。然而在某些情況下，可以安裝在上述單位內。

詳細規定請洽就近之Miele門市或Miele服務部門。

■檢查本產品是否在運送過程中受損，若有受損請勿安裝或使用，請與購買該產品之單位接洽。

崁入式洗碗機只可以安裝在連續式的廚具內，才能確保機體平穩。

■請勿將本洗碗機安裝在有裂縫的台面或是烤箱下方。

■無論在任何情況下，禁止截斷或更換機器所附之管路或電源線等配備，此將使您喪失商品之保固。

## 使用

■不可擅改控制面板。

■為降低傷害的發生，不要讓小孩在其內、上方或附近玩耍。

■請勿濫用、坐或站在本洗碗機的門上或籃子上。

■除非塑膠商品上有標示『可以使用洗碗機』等字樣，不要將塑膠商品放進洗碗機內。若商品未標示，可洽詢其製造商。

■放置餐具時，將尖銳的部分放置在遠離門的接縫處，以免導致門的接縫受損。將刀鋒向下放置以避免受傷。

■使用洗碗機專用的清潔劑與光潔劑。將所有的清潔劑放在小孩不易拿到的地方。

■請勿飲用洗碗機內的水！水中可能有殘留有害物質。

■機器在使用中或剛使用完畢時勿觸摸加熱設備。

■請妥善保管本安全指南。

# 環境關懷

## 能源節省洗淨建議

本洗碗機在用水用電方面十分符合經濟效益。若您遵循下列訣竅，效果最佳：

■ 將洗碗機接上冷水清洗瓷器與水晶，最為溫和與節省能源。

■ 將洗碗機接上熱水，可節省洗滌時間，但是使用較多能源。

■ 選擇最適合碗盤種類及骯髒程度的洗程。

■ 洗滌數量較少的碗盤時，選擇『上層碗籃單獨洗滌』。

■ 若欲洗餐具只有半滿，選擇『經濟』洗程。

■ 使用正確份量的清潔劑。



# 第一次使用之前

## 開門

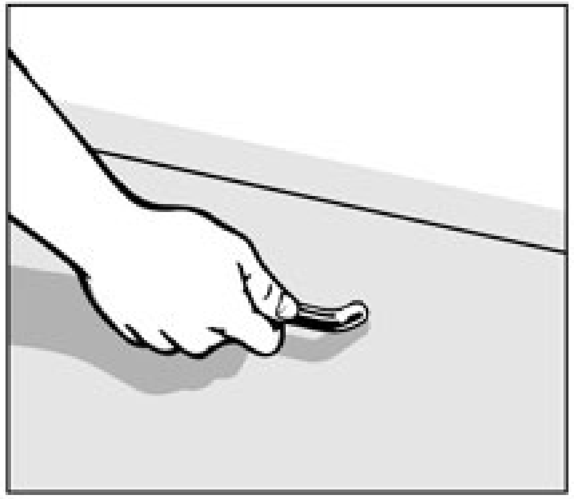

■ 門把向外拉。

■ 若在洗碗機運轉中將門打開，洗碗機將停止運轉，當門關上後，將繼續運轉。

## 關門

■ 將碗籃確實推入洗碗機內。

■ 再將門往上提，推進定位卡住為止。

## 洗碗精(粉)的填加

每次使用洗碗機時，需先填加洗碗精(粉)，若使用『預洗』洗程，則不需要填加洗碗精(粉)。

洗碗機專用洗碗精(粉)含有刺激性與侵蝕性成分，請放在兒童無法取得之處，還沒有要使用洗碗機之前，不要事先在洗碗機裡添加洗碗精(粉)。

限使用洗碗機專用的洗碗精(粉)。
不可將洗碗精(粉)槽裝到全滿。
請勿使用過量洗碗精(粉)以免使機器受損，減少使用的年限。

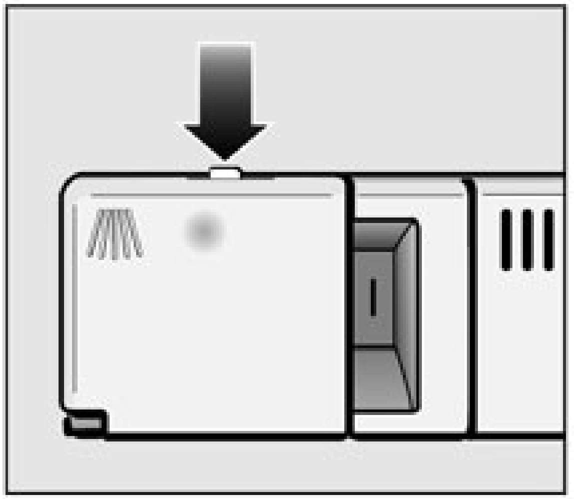

■ 按下門閂開啟洗碗精(粉)填加盒。

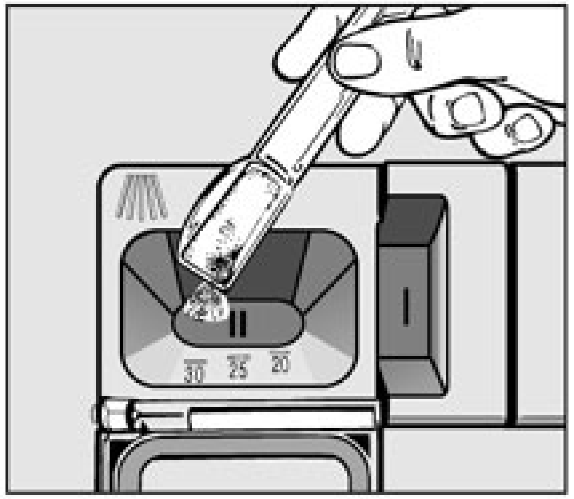


在標示著II的小格子內，水平線分別表示20、25、30ml洗碗精(粉)劑量。

■ 在洗碗精(粉)填加盒，標示著II的小格子內，裝入洗碗精(粉)，再洗碗精(粉)填加盒蓋蓋上 。

■ 除非是選擇『預洗』洗程，當洗程結束時，洗碗精(粉)填加盒會是打開的。

若是較髒或是盤上有食物殘渣，請先選擇『預洗』洗程，在標示著I的小格子內，多加入15ml洗碗精(粉)，當碗盤不很髒時，可使用較少量洗碗精(粉)，可依碗盤的髒污程度，做適度的調整。





## 光潔劑

防止盤子與玻璃上留下水漬，我們建議您使用光潔劑。

光潔劑槽內請勿添加洗碗精(粉)，將會造成光潔劑槽受損！
請使用家用洗碗機專用的光潔劑。

## 添加光潔劑

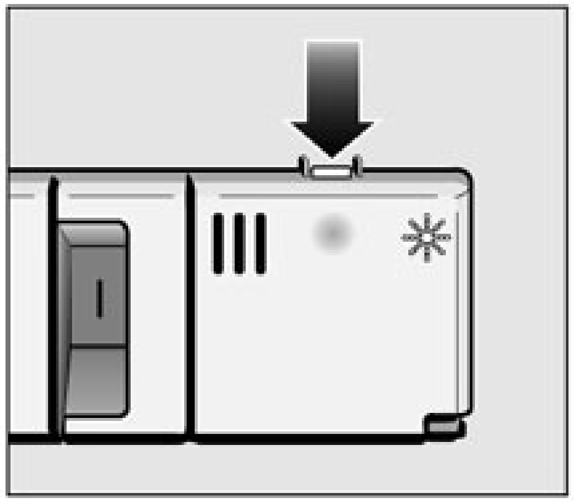

■ 在第一次使用洗碗機之前，或是『光潔劑』指示燈(Rinse aid)亮時，請添加光潔劑。

■ 依上圖箭頭指示的方向，按下按鍵，直到蓋子彈出。

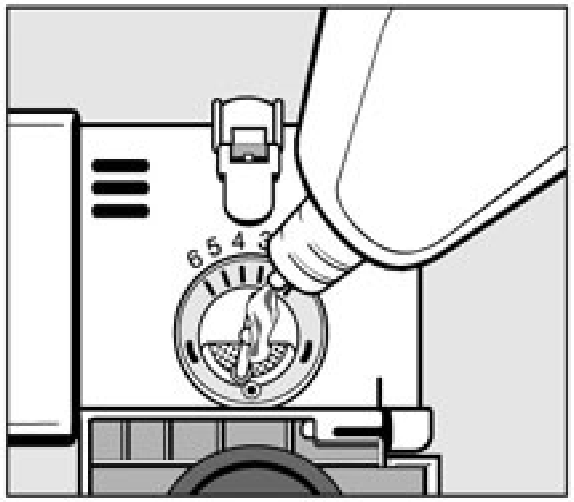


■ 加入光潔劑，直到可以從外面看到液面高度。

■ 將蓋子按回，您會聽到喀嚓聲。

■ 請確實關好，以免在洗碗過程中，水會跑進光潔劑槽。

■ 請將多餘的光潔劑擦乾淨。

■ 在正常運作過程中光潔劑槽的蓋子，是一直是蓋上的。

## 調整光潔劑量

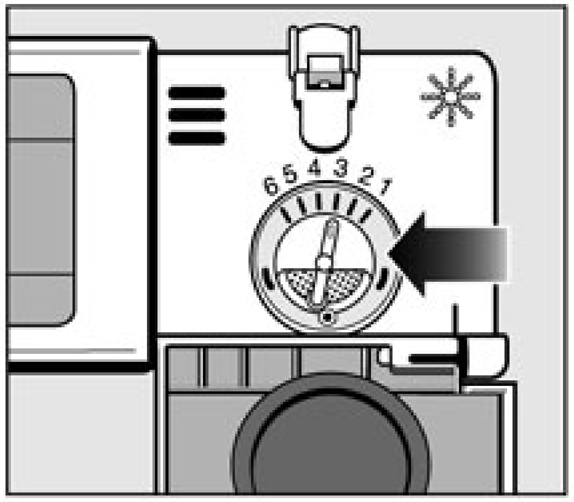


光潔劑使用劑量的預設值為3，表示每次的洗滌中將釋出約3ml的光潔劑。

- 用量的調整範圍為1至6。
- 若碗盤或玻璃上出現水漬，請設定較高之劑量。
- 若碗盤或玻璃上出現條痕，請設定較低之劑量。

## 光潔劑指示燈

當『光潔劑』指示燈(Rinse aid)亮時，請添加光潔劑。

當此光潔劑指示燈剛亮起，光潔劑槽內的光潔劑還足夠使用2-3次。





## 軟化水質

洗碗機需要用軟水，也就是礦物質含量低的水，以保護機器與達到最佳的洗淨效果。水硬度一般是以CaCo3碳酸鈣的含量來計算，單位為ppm。0-70ppm為軟水，1-150ppm一般硬度，151-300ppm為硬水，300ppm以上為非常硬水。如欲知道當地確實水質狀況，請向當地水廠諮詢。

| 台北縣市 | 五股、泰山 | 龍潭 | 新竹、苗栗 | 竹東 | 中部地區 |
|---|---|---|---|---|---|
| 平均在<br>70ppm以下 | 平均在<br>150-250ppm | 平均在<br>90ppm左右 | 平均在<br>180-200ppm | 平均在<br>110-160ppm | 平均在<br>180ppm以下 |
| 雲林、嘉義 | 台南 | 高屏地區 | 宜蘭 | 花蓮 | 台東 |
| 平均在<br>150-350ppm | 平均在<br>300ppm | 平均在<br>150-300ppm | 平均在<br>150ppm以下 | 平均在<br>100ppm左右 | 平均在<br>150-250ppm |

※以上數據是指各區之自來水用水
※以上為參考值，數值有可能因環境及現場狀況需做調整

## 軟水功能設定

本機型附有自動偵測水質功能，無需手動設定水質軟硬度，每次進水時，機器將自動檢測水質的軟硬度。

## 軟化鹽填加

軟化鹽槽

當『軟化鹽指示燈』(Salt-pc)亮起時，需將軟化鹽槽填滿。

請使用洗碗機專用的軟化鹽，其他的鹽可能添加不溶物質，會將低軟水能力。

您可以向Miele門市或Miele服務部門購買適用的軟化鹽。

⚠ 若將洗碗機專用洗碗精，裝入軟化鹽槽將使軟水功能受損。

將軟化鹽加入軟化鹽槽：

・取出下層碗籃。

■ 將位於清洗櫃底部的軟化鹽槽的蓋子打開。

・將漏斗放在軟化鹽槽上方。

在第一次加入軟化鹽之前，必須先在軟化鹽槽內裝入2公升的水。以後則不需要再加水。

■ 小心地將軟化鹽倒入，軟化鹽槽可裝下約4.5磅（2公斤）的軟化鹽，裝滿時會有水溢出。

■ 將軟化鹽槽口多餘的軟化鹽清乾淨。

■ 將蓋子鎖緊。

■ 若沒有要立即使用洗碗機，選擇洗程表單中『預洗』洗程，以將機內殘留的軟化鹽沖洗乾淨。





## 軟化鹽指示燈

當軟化鹽指示燈（Salt-pc）亮起時，代表軟化鹽槽空了，需要補充軟化鹽。

補充後，水質軟化功能將在下次洗碗機啟動時自動作用，在此次添加軟化鹽的過程中，『軟化鹽』指示燈還是會亮起。

## 停用軟化鹽指示燈

如果水質屬於軟水，請勿加軟化鹽於軟化鹽槽中，指示燈將持續亮著，此並不影響機器正常運作。

■ 取下軟化鹽槽的蓋子。在軟化鹽槽內妳可看見位在妳的右手邊①。

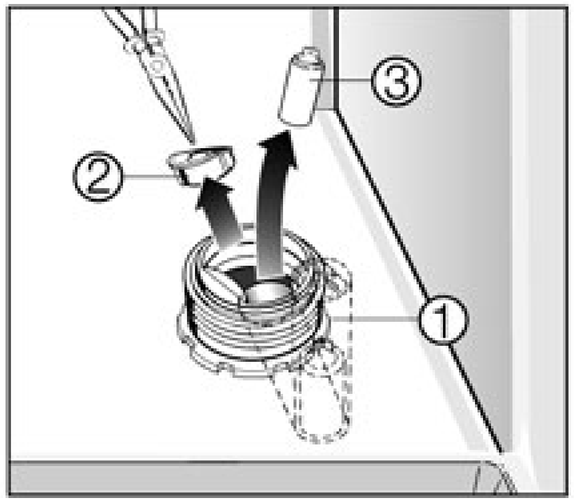


■使用螺絲起子並小心將軟化鹽槽的中心移動。

■以尖嘴鉗先拉開浮箱的蓋子②後，移除浮標③。

■將浮箱之蓋子放回，將浮箱推回直立位置，蓋上軟化鹽槽蓋子。

『軟化鹽』的指示燈將不再亮起。

請勿使用洗碗機清洗沾了煙灰、沙、臘、油脂或油漆的物品。
煙灰與沙無法溶解，將會散佈在洗碗機內部。
臘、油脂或油漆會造成機器變色或故障。

- 將碗盤放進洗碗機前，把食物殘渣抹掉，不須先洗過。
- 放置碗盤時要使水能夠清洗到所有碗盤，不要將碗盤或刀叉放在其他碗盤內。
- 較深的容器如杯子與玻璃容器，應開口向下放在上層碗籃中。
- 有凹底的容器如馬克杯與碗，應傾斜放在咖啡橫桿上，以避免積水。
- 為確保水可以沖洗到如花瓶這類深且窄的容器，應放置在洗碗機中心的位置而非角落。
- 小杯子與玻璃容器應放置在杯架上。
  較高的馬克杯與玻璃杯可以放在架子下。
- 將小型物件放在刀叉籃或刀叉盤中，以避免洗滌過程中掉落。
- 噴水臂不可以被高過或穿過碗籃的物品擋到，可手動將噴水臂轉一圈確定。





## 不建議使用洗碗機清洗的物品：

- 木柄的菜刀。
- 木製切菜板。
- 粘在一起的物品，例如舊式菜刀柄與刀刃接合處是粘在一起的。
- 手工藝品、古董、金屬飾邊、或是觀賞用玻璃器具。
- 含鉛水晶。
- 銅製品、黃銅製品、銀器、罐頭與鋁製品、鍋具。
- 不耐熱的塑膠製品。
- 外膜上有上色的碗盤，長久使用洗碗機將導致退色。
- 鑄型鐵鍋。

## 玻璃器皿：

- 並沒有洗滌玻璃器皿的標準建議，當你不確定時請用手洗。
- 較精細脆弱的玻璃器皿請使用低溫洗程，且不要啟動快速烘乾功能，以免造成雲狀之混濁現象。請參考『洗程一覽表』。
- 若經常洗滌玻璃或水晶器皿，洗碗機需配冷水安裝
- 經常洗滌的玻璃器皿上可能出現雲狀之混濁現象或刻蝕。
- 當採購新的碗盤、玻璃容器、以及刀具時，確認是否可以使用洗碗機洗滌。

# 洗碗機機體內部結構

## 洗碗機介紹

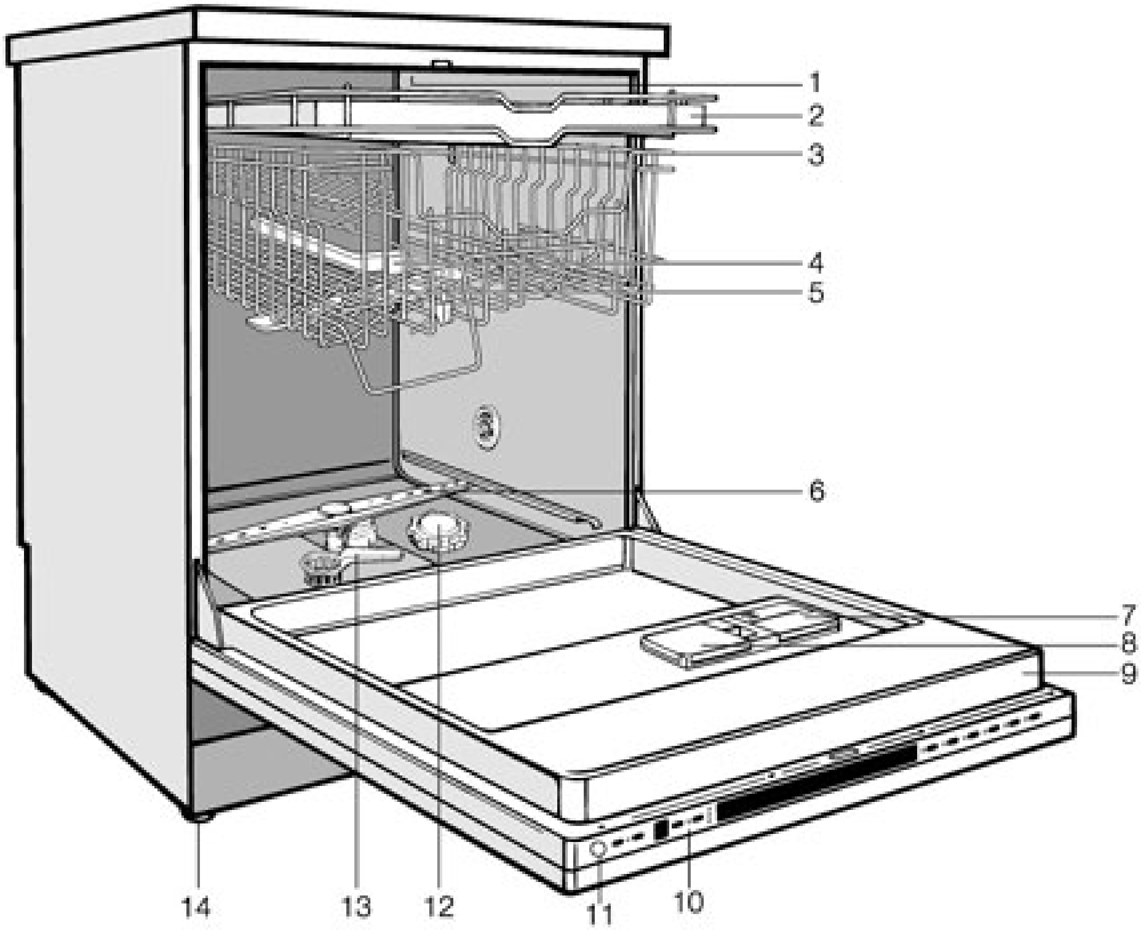


1. 上噴水臂（本圖中看不到）
2. 刀具盤
3. 上層碗籃
4. 中間噴水臂之進水處
5. 中間噴水臂
6. 下噴水臂
7. 光潔劑填加盒
8. 洗碗精(粉)填加盒
9. 機器資料貼紙
10. 控制面板
11. 運作指示燈
12. 軟化鹽槽
13. 三層過濾系統
14. 機器調整腳架



# 洗碗機機體內部結構

## 控制面板

15.電源開關-ON / 顯示燈

16 電源開關-OFF

17.預約洗程顯示器

18.預約洗程按鍵

19.上層碗籃單獨洗滌按鍵 / 顯示燈

20.檢查 / 添加顯示燈

21.洗程表單對照表

22.洗程表單按鍵 / 顯示燈

| |
|---|
| 隱藏式控制面板，第一次使用前，請先將面板保護薄膜拆除，才可以使用。 |

## 打開洗碗機電源

■打開門。

■按下電源開關『ON』(15)，電源開關『ON』顯示燈將會亮起。

## 開始洗滌

■選擇合適的洗滌設定，相對應的指示燈將會亮起。

■關於洗滌設定之選取建議，請參考功能表。

■視需要選擇『預約洗程』(18)或『上層碗籃單獨洗滌』(19)功能。

■關上洗碗機門。

## 洗滌結束

當洗滌結束時警笛將會響起，之後每十分鐘將會響起一次。當洗碗機的門打開時，警笛自動停止。亦可停用警笛（請參考附加功能說明）。

## 關閉洗碗機電源

當洗滌結束時

■打開洗碗機門。

■洗滌指示燈應熄滅。如任何指示燈仍亮著，表示洗滌尚未結束，請關上門讓洗滌行程順利進行。

■按下電源開關『OFF』(16)

■取出碗盤。

| |
|---|
| 洗碗機將開始運作，如有必要進行水質軟化，該程序將在開始洗滌前自動執行，此過程可能持續數分鐘，隨後洗滌行程將正常運作。水質軟化作用的頻率將依水質而定，例如水質硬度為21 gr/gal，將每三次洗滌執行一次水質軟化過程，若水質硬度為8 gr/gal，則是每十一次洗滌執行一次水質軟化過程。 |





## 防水系統

為了因應罕見的閥門故障之處理，洗碗機的防水系統設計了自動關閉水流與排水系統。為確保此功能能正常執行，洗碗機門必須確實關閉、機器在啟動狀態（非運行狀態），電源開關『ON』指示燈(15)會繼續亮著，表示防水系統正常運作。

按下電源開關『OFF』(16)，可解除防水系統與關閉電源開關『ON』指示燈(15)。

如一段時間內將不使用洗碗機(如外出渡假)，請關閉水閥門。

## 改變洗滌行程

如妳尚未關上洗碗機的門，只要重新選取另一行程後關上門，洗碗機將自動啟動。

如果洗碗機已經啟動運轉中，

■ 打開洗碗機門。

■ 按下電源開關『OFF』(16)。

■ 再按下電源開關『ON』(15)。

■ 選擇需要的程式設定。

■ 關上門，洗碗機將自動啟動。

## 中斷洗滌行程

■ 打開門即可中斷洗滌行程。

■ 當門關上時，洗碗機將繼續未完成的洗滌行程。

| |
|---|
| 警告！<br>洗碗機內部可能充滿高溫的水或水蒸汽！請在絕對必需的情況下小心打開門！<br>使用者有燒燙傷之危險！ |

當洗碗機正在洗滌時或洗滌結束後，請勿直接碰觸加熱設備。使用者可能會被燙傷。

## 上層碗籃單獨洗滌

清洗少量的碗盤時，建議使用此功能設定。

在此設定下，大部分水源直接由上面和中間的灑水器供應，這表示清潔水柱將水直接噴向上層的碗盤籃與刀叉餐具籃。

備註：

如果可在其間留下足夠的大空間，微髒的沾板或大淺盤可以放置在下層的籃子。請勿將較深的盤子、碗或其他容器放在下層，調整上層的籃子的高度便可放進較大的餐盤。

因清洗少量的碗盤，洗碗精的用量為碗盤滿載時的約三分之二。

利用『上層碗籃單獨洗滌』(19)功能可節省水電使用。

『上層碗籃單獨洗滌』(19)功能設定可應用於所有洗滌設定，設定方法如下：

- 按下電源開關『ON』指示燈(15)將亮起。
- 從『洗程表單對照表』(22)，選擇洗滌設定，其相對指示燈將亮起。
- 按下『上層碗籃單獨洗滌』(19)指示燈將亮起。
- 如有需要，按下『預約洗程』(18)。
- 關上洗碗機的門，洗滌將自動開始。
- 此功能設定在洗滌結束時將自動解除。





## 預約洗程

以小時為單位，最多可預約九小時後開始洗滌。

設定預約時間：

- 按下電源開關『ON』指示燈(15)將亮起。
- 從『洗程表單對照表』(22)，選擇洗滌設定，其相對指示燈將亮起。
- 按下『預約洗程按鍵』（18），『預約洗程顯示器』(17)將顯示1，表示洗滌將在一小時後開始。
- 反複按下『預約洗程按鍵』（18），『預約洗程顯示器』(17)上的數字將會增加。
- 如按住按鍵不放，時間顯示內的數字將自動以小時為單位增加。
- 視需要按下『上層碗籃單獨洗滌』功能鍵（19）。
- 關上洗碗機門。

時間以小時計開始倒數至零，屆時所選洗滌行程將自動啟動。

| |
|---|
| 為避免孩童不慎接觸洗碗精，在開始設定洗滌行程前才將洗碗精注入洗碗精傾入盤中。若使用預約設定時，請使用兒童安全鎖。 |

取消「預約洗程」或「上層碗籃單獨洗滌」功能設定：

- 打開洗碗機門。
- 按下電源開關『OFF』鍵(16)。
- 按下電源開關『ON』鍵(15)。
- 從『洗程表單對照表』(22)，選取新的洗滌功能，若需使用『上層碗籃單獨洗滌』(19)功能，則必須重新設定。
- 關上洗碗機門，洗碗機將開始洗滌。

# 洗碗機功能介紹

## 洗程一覽表

| 按鍵 | 洗程名稱 | 使用情況 | 洗淨程序 | | | | |
|---|---|---|---|---|---|---|---|
| | | | 預洗 1 2 | 洗滌 | 沖水 1 2 | 洗淨 | 烘乾 |
| 1 | 特髒洗程 | 針對特髒的碗盤。<br>洗滌溫度170℉（75℃）<br>總時間142分鐘 | x x | x | x - | x | x |
| 2 | 殺菌洗程 | 延伸洗淨功能，消毒一般髒度，殘留食物乾掉的碗盤。<br>洗滌溫度150℉（65℃）<br>總時間147分鐘 | - x | x | x x | x | x |
| 3 | 一般加強 | 較高的清洗溫度，有助於洗清一般髒，度殘留頑強食物殘渣或油膩者。<br>洗滌溫度150℉（65℃）<br>總時間145分鐘 | x x | x | x - | x | x |
| 4 | 一般洗程 | 針對一般髒度的碗盤洗滌溫度。<br>130℉（55℃）<br>總時間143分鐘 | | x | x - | x | x |
| 5 | 柔洗洗程 | 針對微髒及對熱敏感的餐具。<br>洗滌溫度115℉（45℃）<br>總時間82分鐘 | - x | x | x - | x | x |
| 6 | 冷水預洗 | 針對碗盤較少，暫不清洗時。<br>總時間11分鐘 | - x | - | - - | - | - |

x：表示此洗程有此功能

當使用殺菌洗程、一般洗程、一般加強洗程，洗滌滿載之碗盤時，至少使用30ml之洗碗精。

若使用『上層碗籃單獨洗滌』洗程，洗碗精減量為20ml。

上列所列總時間值，為洗碗機有使用熱水時所需的洗滌時間。

能源用量：電力：0.06-2.4（度）

水：1.3-6.3美規加崙（5-24公升）



# 裝入洗碗機的餐具

## 刀叉盤：

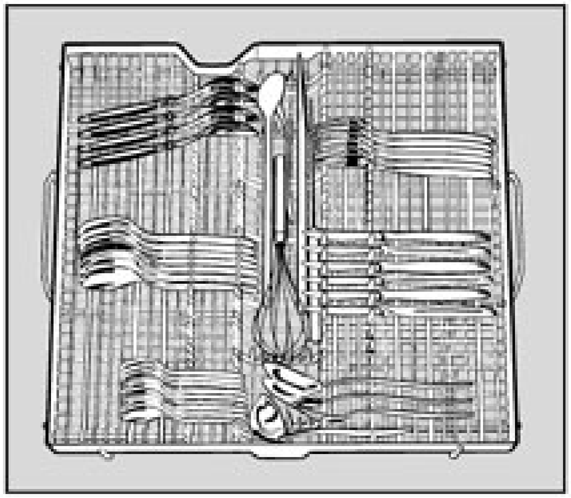

可拆式刀叉盤的設計方便您取出刀叉等餐具，你只需要將整個刀叉盤拿下來，就可以直接放置刀叉。

為了方面您將刀叉歸位，在刀叉盤上應將各式刀叉分區放置，例如一區放刀、一區放叉、另一區放湯匙等。

將刀子的刀鋒處以及叉子的叉處放在支架上，相反的湯匙則是將柄放在支架上。

較長的器具如湯瓢、蛋糕鏟、攪拌器以及長刀等，則是順放在刀叉盤的凹陷區內。

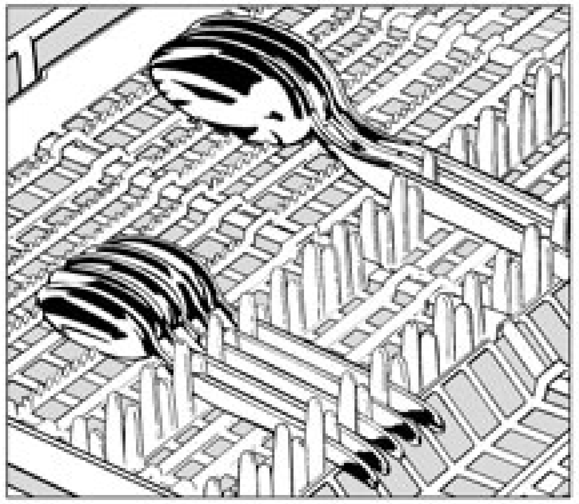

湯匙的匙面應至少放在一個長方形鋸尺上，以確保水能順利流過。

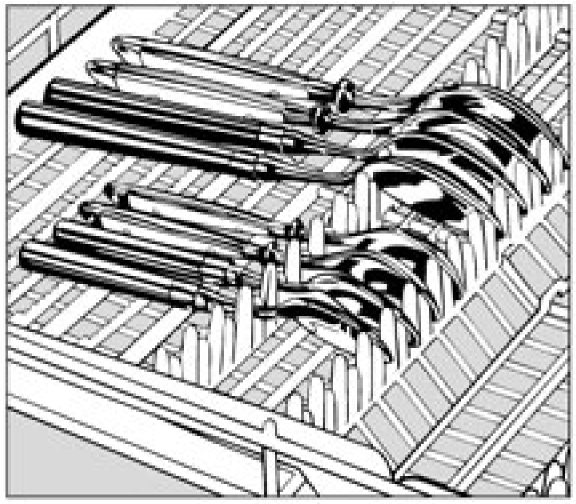

厚柄的湯匙可能要像刀叉一樣，將匙面放在支架上。

## 上層碗籃

### 調整上層碗籃

某些機型的上層置物可以調整高度，以方便放置較高的餐具。

■將上層碗籃抽出。

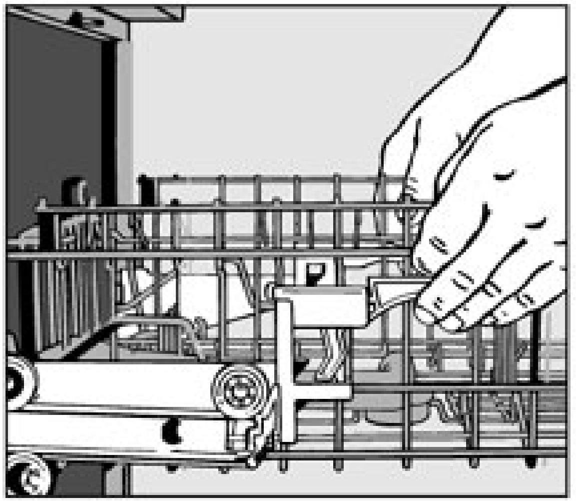

■將上層碗籃側面的控制桿向上拉，調整籃高。

■放開控制桿，籃子將可定位。

您也可以傾斜碗籃，以便同時在上下層碗籃中放入較高的物品。但不應將角度調整到極限，以免妨礙中間噴水臂的運作。若您傾斜碗籃，拉出與推入時都要特別小心注意，以免碗盤滑落。

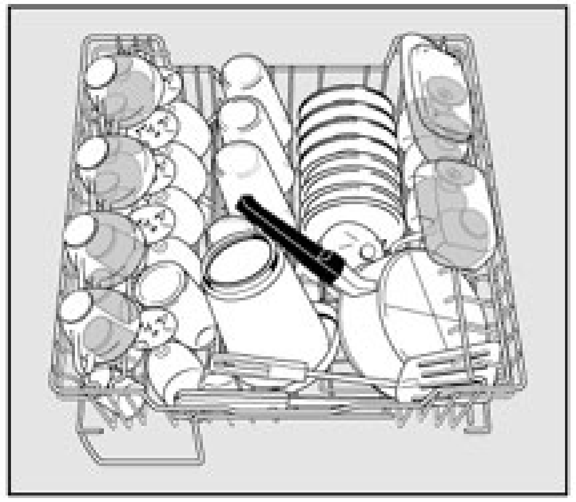

在上層碗籃中放進小型、輕、或精緻易碎品，例如杯子、淺盤、玻璃、甜品碗以及平底鍋。

較長的物品例如湯瓢、攪拌匙與刀子，可以橫放在上層碗籃的前端。





### 調整杯架

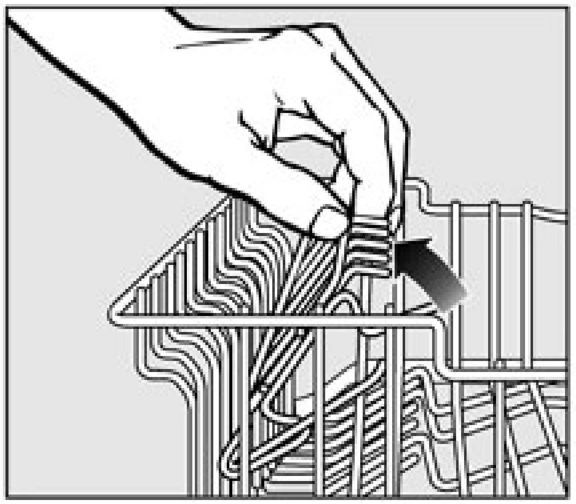

將架子提起以便放置較高的杯子；放下來則可以上下雙層族置小物品。

### 咖啡杯架橫桿

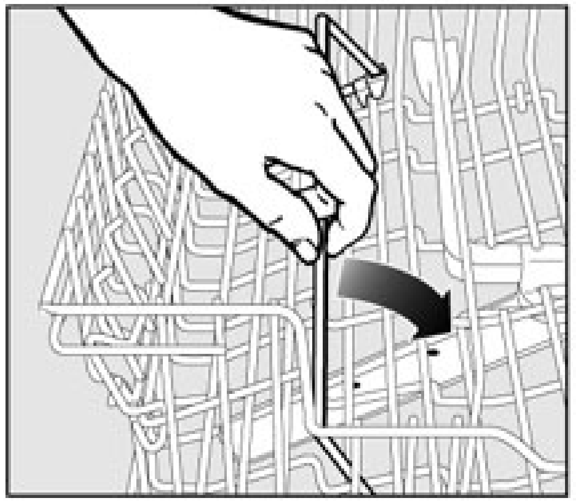

將馬克杯傾斜放在咖啡杯架橫桿上，避免產生積水。這個橫桿也可以用來區隔二排玻璃杯。要斜放大型物品時，將咖啡杯架橫桿移到右邊。

# 裝入洗碗機的餐具

## 下層碗籃

適合較大較重的物品使用，例如碟子、大餐盤、鍋子和碗。

## 有附刀叉盤的洗碗機

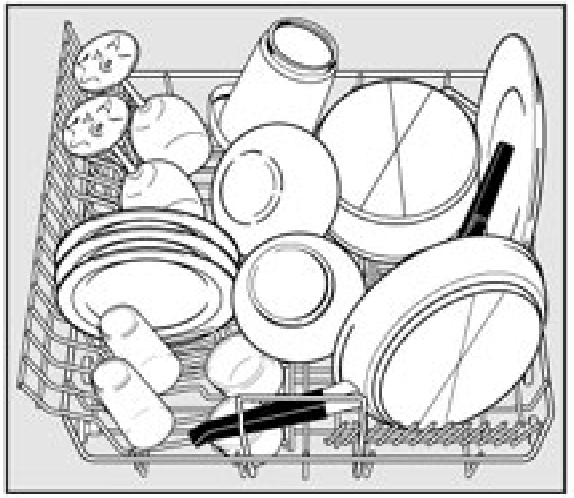

## 高度限制

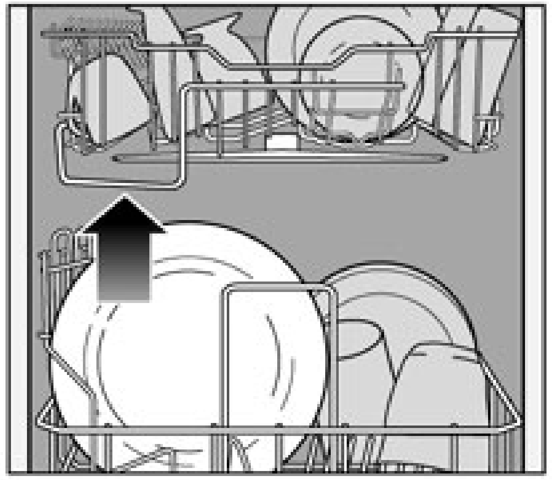

上層碗籃前的下橫桿決定了下層碗籃內可以放置物品的高度限制，以免妨礙中央噴水臂的正常運作。



# 下層碗籃之插入架

## 護盤架

特殊的三點式托架設計，可以用在洗滌杯子、玻璃杯、碟子、碗及壺. . . 等，可拆除移動式之設計，讓您使用更加便利。

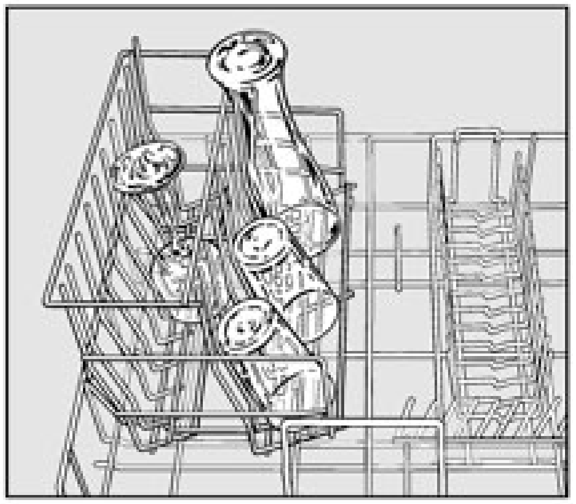

## 托瓶架

用來撐住牛奶瓶或嬰兒奶瓶的托瓶架可以安裝在下層碗籃上數個不同的位置，圖示白色部分均可。請勿將托瓶架架設在下層碗籃角落的位置，因為這些位置的水流可能無法徹底清潔到整個瓶子。

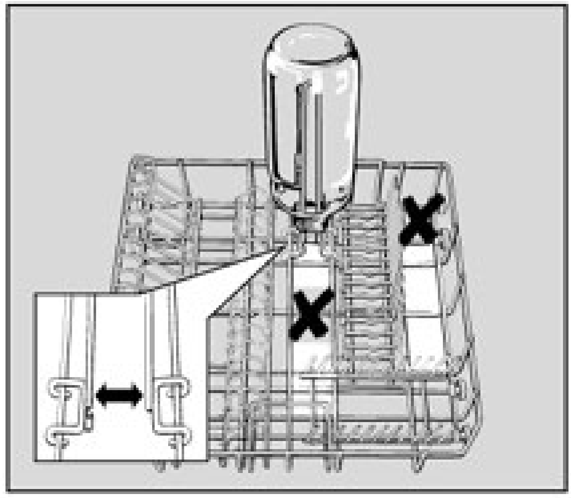

## 三層過濾系統

在清洗櫃底部的三層過濾系統，可以防止食物殘渣再度附著在碗盤上，同時也可以保護循環馬達不受異物（例如破玻璃及骨頭等）傷害。

每四到六個月或是當有異物掉入時，應清洗三層過濾系統。

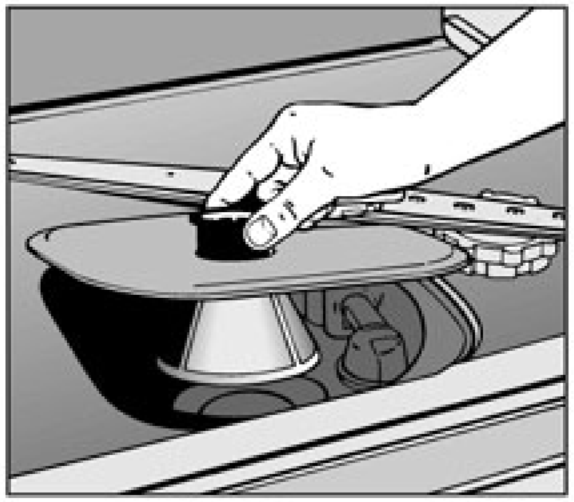

■將濾網拿出來。將其上的固體拿掉並用水沖洗。必要時可以使用尼龍刷刷洗。

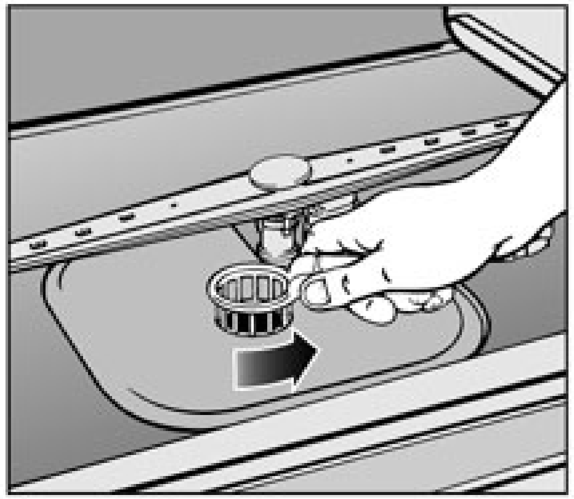

■在開始清洗之前，將電源關掉。

■逆時針旋轉把手，將三層過濾系統打開。





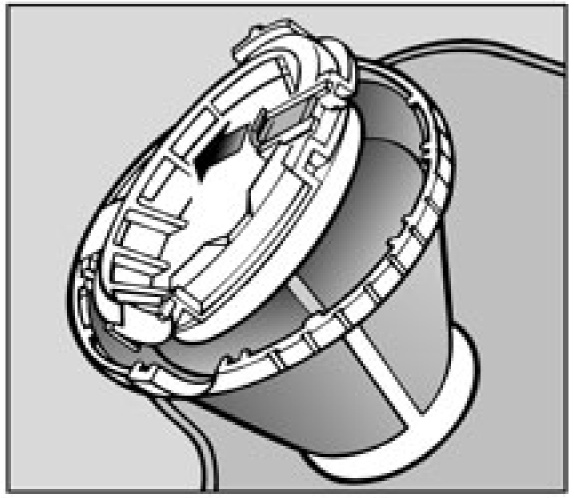

必須把蓋子打開才能清洗過濾網的底部：

■ 將黃色拉環往後拉。

■ 用水清洗各部位。必要時可以使用尼龍刷刷洗。

■ 將蓋子仔細蓋回扣好。

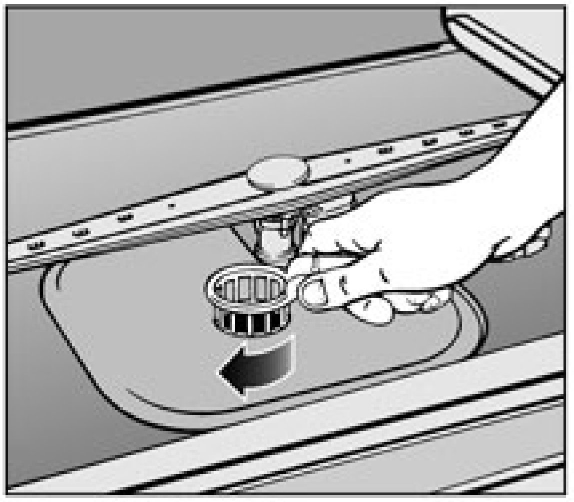

■將過濾網平放回清洗櫃底部。

■順時針轉動把手，將三層過濾系統鎖回。

若過濾網沒有歸位放好，不得運作洗碗機

## 清洗噴水臂

有時食物殘渣會堵塞噴水臂的噴水口，因此每隔四到六個月應檢查噴水臂並清洗之。

■在開始清洗之前，將電源關掉。
遵循下列步驟取下噴水臂：

■若有刀叉盤，請先取下。

■將上噴水臂往上壓抵住內部制輪，將噴水臂逆時針轉下來。

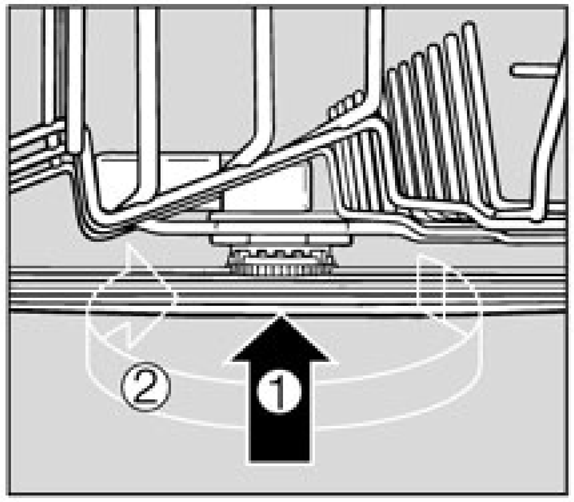


■將中間噴水臂往上壓抵住內部制輪，將噴水臂逆時針方向轉下來。

■將下層碗籃取出。

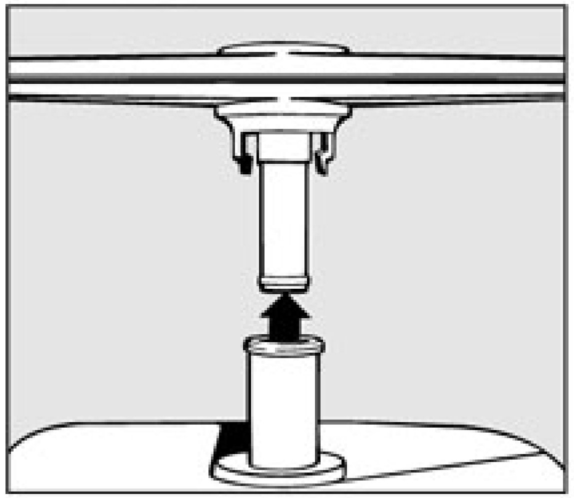

■用力將下層噴水臂往上拉即可取下。

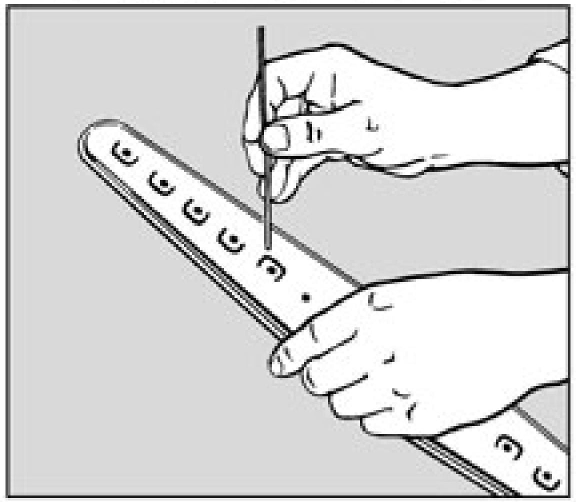

■利用牙籤等尖物將食物殘渣刺進噴水臂。

■用水沖洗。

■將噴水臂歸位，並確定可以正常旋轉。





## 清洗門板與密封門條

■用濕布將密封墊上的食物殘渣擦乾淨。

■將門板側面的食物殘渣與液體擦乾淨，因為這個部分噴水臂噴不到，不在洗碗機洗滌的範圍內。

## 清洗外部

請勿使用會損壞表面的磨蝕性清潔劑、鋼絲絨、鋼刷、或腐蝕性的清潔劑清洗洗碗機。

## 不鏽鋼

■不鏽鋼表面可以使用非腐蝕性不鏽鋼清潔劑清洗。

■可以使用不鏽鋼專用的潤滑劑來預防它髒掉。

■使用時請小心的平均擦上。

## 塑膠

■所有的塑膠部分與控制面板，可以使用海綿沾溫水與液體清潔劑擦拭。

■用柔軟的布料擦乾。

清洗控制面板時請不要使用太多水，以免水分進入到電路零件，造成電子毀損。

## 不鏽鋼彩色控制面板

若沒有定期清洗，這類面板可能會退色或受損。請勿使用不鏽鋼專用清潔劑清洗把手與按鈕。

## 木質部分

木質部分應該使用柔軟的布料沾取木頭專用清潔劑清洗。

## 清洗進水濾網

在洗碗機進水口接水源的地方有一片進水濾網，若您的水質為硬水，或是水管內有沉澱物，這個濾網可能會阻塞，造成水無法順利流入洗碗機。

| |
|---|
| 進水管的塑膠閥門內含有電子元件，必須要做防水處理，且不可以浸泡或用水沖洗。 |

## 清洗過濾網

■關閉電源迴路（將插頭拔掉或是將斷電器阻斷）。

■關閉水龍頭。

■拆下進水管。

■小心地將塑膠密封墊拆下來。

■用尖嘴鉗將濾網夾下來並沖水。

■將濾網與塑膠密封墊放回去。

■確實將進水管鎖回水龍頭上，並作再確認。

■慢慢將水龍頭打開，檢查是否漏水。

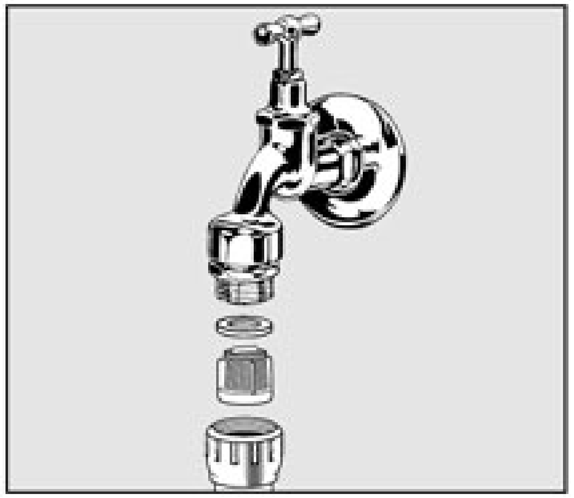





## 清洗排水管與排水閥

如果在洗滌結束之後，洗碗機沒有徹底排水，排水管或排水閥可能阻塞。

■ 關掉電源。

■ 將三層過濾系統拆下來。

■ 使用罐子或碗將清洗櫃內的水舀乾。

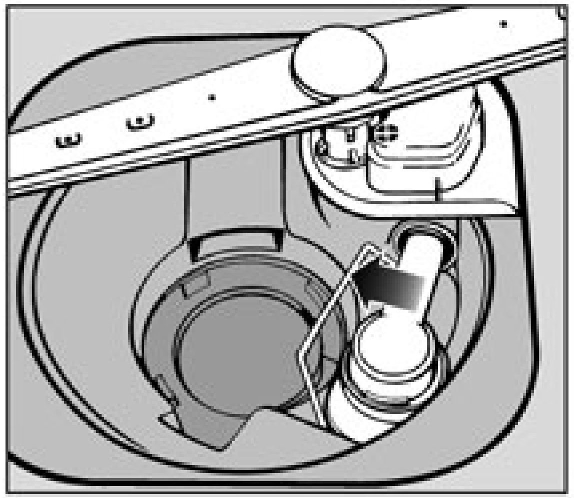

■將夾鉗移到旁邊。

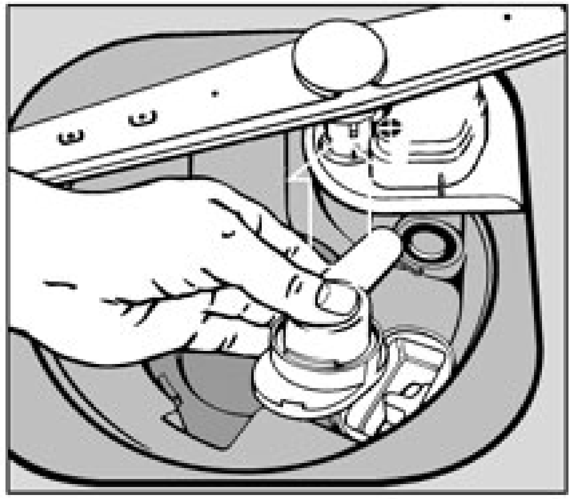

■將出水閥拉出並仔細沖水。

排水管位於排水閥的下方（如箭頭所示）。

■ 將排水閥放回去之前，將螺旋槳雙向轉動數次，檢查排水管是否有阻塞現象。

■ 仔細將排水閥放回去，並用夾鉗固定好。

■ 將過濾系統歸位並鎖好。

# 常見問題

當機器出現一些狀況時，請先參考手冊內容，若需要求援請與Miele服務中心聯絡。

所有的維修動作都必須在合乎地區與國家安全規範的條件下，由受過訓練的合格技工進行。透過未經授權的技工進行維修，可能導致人員受傷或機器受損。

| 可能發生的問題 | 可能原因 | 排除方法 |
|---|---|---|
| 洗碗機無法啟動 | 門沒有確實關好 | 將門關牢。 |
| | 沒有插電 | 插電。 |
| | 保險絲有裝置有問題或是斷電器跳掉了 | 重新設定斷電器，確定所使用的是15A電路斷電器。 |
| 洗碗機在洗滌中停止 | 保險絲或是斷電器跳掉了 | 重新設定斷電器，確定所使用的是15A電路斷電器。 |
| 『洗程流程顯示燈』亮起或閃爍 | 水龍頭沒打開 | 水龍頭打開。 |
| | 進水過濾網阻塞 | 進水過濾網清潔。 |
| | 防水系統被啟動了 | 請與Miele服務中心連絡。 |
| | 入水水壓低於4.5psi（0.3bar） | 請與Miele服務中心連絡。 |



# 常見問題

| 可能發生的問題 | 可能原因 | 排除方法 |
|---|---|---|
| 『洗程流程顯示燈』閃爍且洗程停止 | 進水問題 | · 進水水壓低於4.5psi（0.3bar），請水電工處理。<br>· 請與Miele服務中心連絡。 |
| | 排水問題，水無法順利自洗碗機排出 | · 在處理這個問題之前先將電源關閉。<br>· 將糾結的出水管弄順。<br>· 請與Miele服務中心連絡。 |
| 洗程結束後，『結束』、『啟動/停止』與『上層碗籃單獨洗滌』指示燈一起閃爍 | 可能為機件故障問題 | · 按下『啟動/停止』鍵<br>· 關閉洗碗機『電源』，數秒後，開啟洗碗機電源，選擇洗程。<br>· 若這些燈還是閃爍不已，可能為機件故障問題。<br>· 請與Miele服務中心連絡。 |
| 洗碗機內有敲擊聲 | 噴水臂撞擊到待洗餐具 | 中斷洗滌作業，將擋到噴水臂的餐具重排。 |
| 有老鼠般的聲音 | 待洗餐具沒有放妥 | 中斷洗滌作業，將沒放好的餐具品重新放妥。 |
| 水管內有敲擊聲 | 可能為設備或是水管直徑所造成 | 對洗碗機沒有任何影響。若您不放心，可以請水電工處理。 |
| 碗盤沒乾或是餐具上有水漬 | 所用的光潔劑劑量的設定可能太低，或是光潔劑槽空了 | 增加劑量或是補充光潔劑。 |
| | 太早將碗盤取出 | 遲一點將碗盤取出。 |

| 可能發生的問題 | 可能原因 | 排除方法 |
|---|---|---|
| 碗盤沒洗乾淨 | 碗盤沒放置妥當 | 參考『將碗盤裝入洗碗機』章節 |
| | 所使用的洗程不夠有效 | 使用較強力的洗程。 |
| | 使用太少洗碗精 | 使用多一點洗碗劑。 |
| | 噴水臂堵塞 | 清洗噴水臂。 |
| | 三層過濾器堵塞或是沒有封好 | 清洗或重新裝好三層過濾器。 |
| | 排水管或是排水閥堵塞 | 清洗排水管與排水閥。 |
| 茶漬或口紅印沒洗乾淨 | 所選擇的洗程之水溫過低 | 選擇水溫較高的洗程 |
| | 使用太少洗碗精 | 使用多一點洗碗精。 |
| 餐具或碗盤上有白色殘留物，玻璃杯上出現混濁現象，薄膜可被擦掉 | 使用太少洗碗精 | 增加洗碗精用量。 |
| | 軟化鹽槽空了 | 添加軟化鹽。 |
| | 軟化鹽槽的蓋子沒有鎖好 | 重新將軟化鹽槽的蓋子鎖緊。 |
| | 軟水作業的設定值太低 | 重新設定水質軟化作業。 |
| 玻璃表面出現模糊現象，薄膜可被擦掉 | 使用太多洗碗精 | 降低洗碗精用量。 |





| 可能發生的問題 | 可能原因 | 排除方法 |
|---|---|---|
| 玻璃無光澤、退色，薄膜無法擦掉 | 該玻璃不可用洗碗機洗滌 | 沒有補救辦法。請使用可於洗碗機清洗的玻璃容器 |
| 塑膠製品退色 | 蔬果等的天然色素可能造成這個現象。使用的洗碗精量不足以將這些色素洗乾淨 | 增加洗碗精用量。<br>退色現象無法彌補。 |
| 刀叉上有鏽斑 | 軟化鹽槽的蓋子沒有鎖好 | 重新將軟化鹽槽的蓋子鎖緊。 |
| | 受損物品不具抗腐蝕性 | 沒有補救辦法。請使用可於洗碗機清洗的刀具 |
| 洗程結束後，洗碗精殘留在洗碗精槽 | 將加入洗碗精之際，洗碗精槽是濕的 | 在加入洗碗精之前，先將洗碗精槽擦乾。 |
| 洗碗精槽的蓋子無法關好 | 殘留的洗碗精將門扣擋住了 | 將殘留洗碗精清理乾淨。 |
| 洗滌結束後，水殘留在清洗櫃內 | 清洗櫃內的三層濾網阻塞<br>排水管或是出水閥堵塞 | 清洗三層過濾器。<br>洗排水管與排水閥。 |
| | 排水管糾結 | 將糾結處理順。 |

當發生了您無法自行處理的問題時，請與Miele服務中心。
當您與Miele服務中心聯絡時，請提供您的洗碗機之型號與序號。
這些資料您可以在洗碗機門板內部右上角的資料清單中找到。